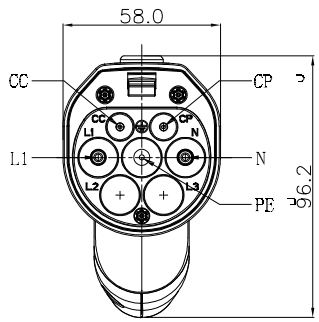

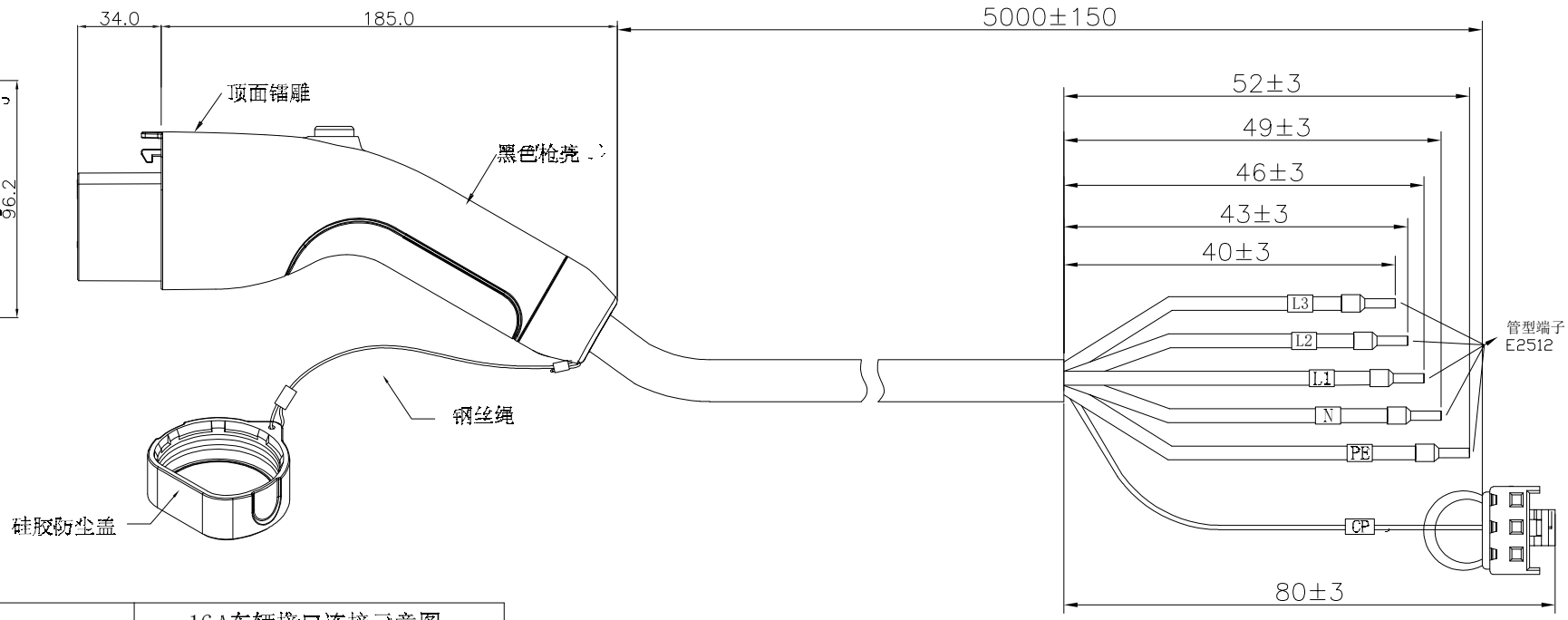

技术参数		16A车辆接口连接示意图
使用寿命	10000次（空载）	棕色线 2.5mm²(L1) 黑色线 2.5mm²(L2) 灰色线 2.5mm²(L3) 蓝色线 2.5mm²(N) 黄/绿色线 2.5mm²(PE) RC 红色线 0.75mm²(CP)
插拔力	<100N	
额定电流	16A	
电源相数	三相	
额定电压	440V AC	
接触阻抗	0.5m ohm Max.	
绝缘电阻	>1000Mohm(DC500V)	
工作环境温度	-30°C~+50°C	
防护等级	IP55(插合状态)	
线缆规格	5*2.5+1*0.75_TPE-线长4M 黑色	

镭雕内容

型号: EVG12-16P7-XXXXX
规格: 440V AC/ 16A
D/C: XXXXXXXX-XXX

胶壳：13962H00-3P-HF
端子：13962T0P-2E

REV.	REVISION RECORD	DATE
A0	NEW RELEASE	

GENERAL TOLERANCES	
LINEAR	ANGLES
0.0±0.25	X° REF±6°
0.00±0.15	X° ±3°
0.000±0.08	X° X°±2°

UNIT: MM
SIZE: A4

SCALE: 1:1	NAME	DATE
APPROVED		
DESIGNER		
DRAWN		

JCTC® 胜蓝科技股份有限公司
TERMINAL&CONNECTORS 东莞市富智达电子科技有限公司

TITLE: 国标交流充电枪

PART. NO: EVG12-16P7-50002
DWG. NO: ENDE05
REV: A1
SHEET: 1/1